DAS ZWEIFLÜGELIGE TOR MIT PANEELFÜLLUNG

Schema das zweiflüfeligen Tores mit Gitterpaneelfüllung 2D (6/5/6 , 8/6/8)		
PROFIL	Torgrößen bis 5000mm (breite) x 2000mm (Höhe)	Torgrößen bis 5000mm - 7000mm (breite) x 2000mm (Höhe)
1	Quadratrohr 40x40x2mm	Quadratrohr 60x40x2mm
2	Quadratrohr 40x20x2mm	Quadratrohr 40x20x2mm
3	Quadratrohr 80x80x3mm	Quadratrohr 100x100x3mm
4	OPTIONAL - profil zur befestigung des torantriebes - quadratrohr 40x40x2mm	
A	Einstellbares Scharnier des zewifülugeligen Torer "80"	
B	Zylinderschloss und Dichtblech	
C	Bolzen - stangenriegel mit montageplatte (bei der montage auf pflastersteinen)	
D	Paneelbefestigung	

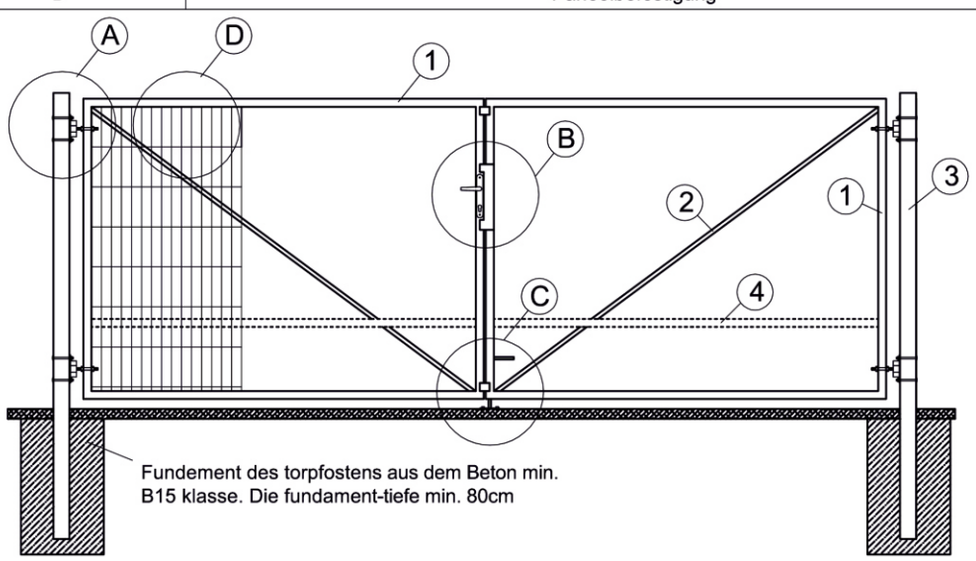

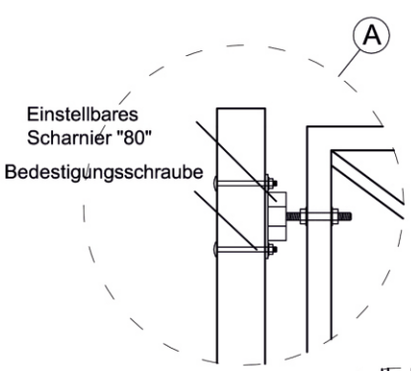

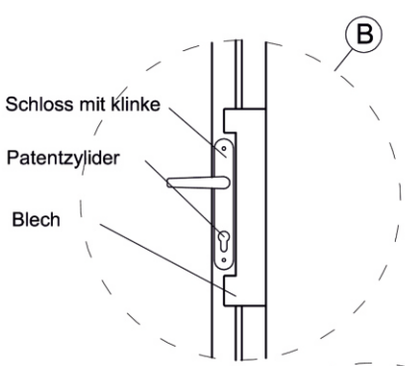

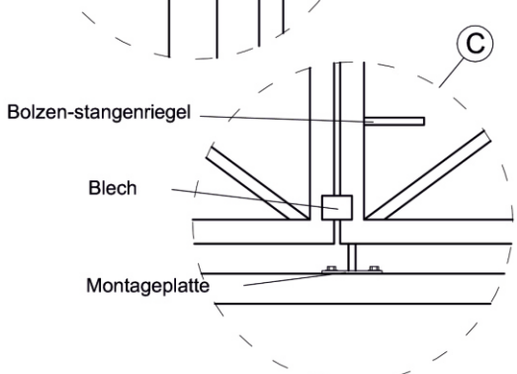

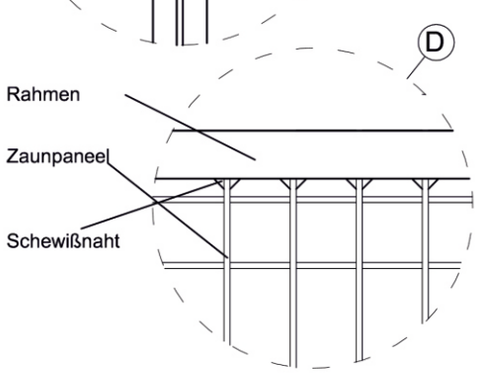

BD1/ver1/21.02.2017